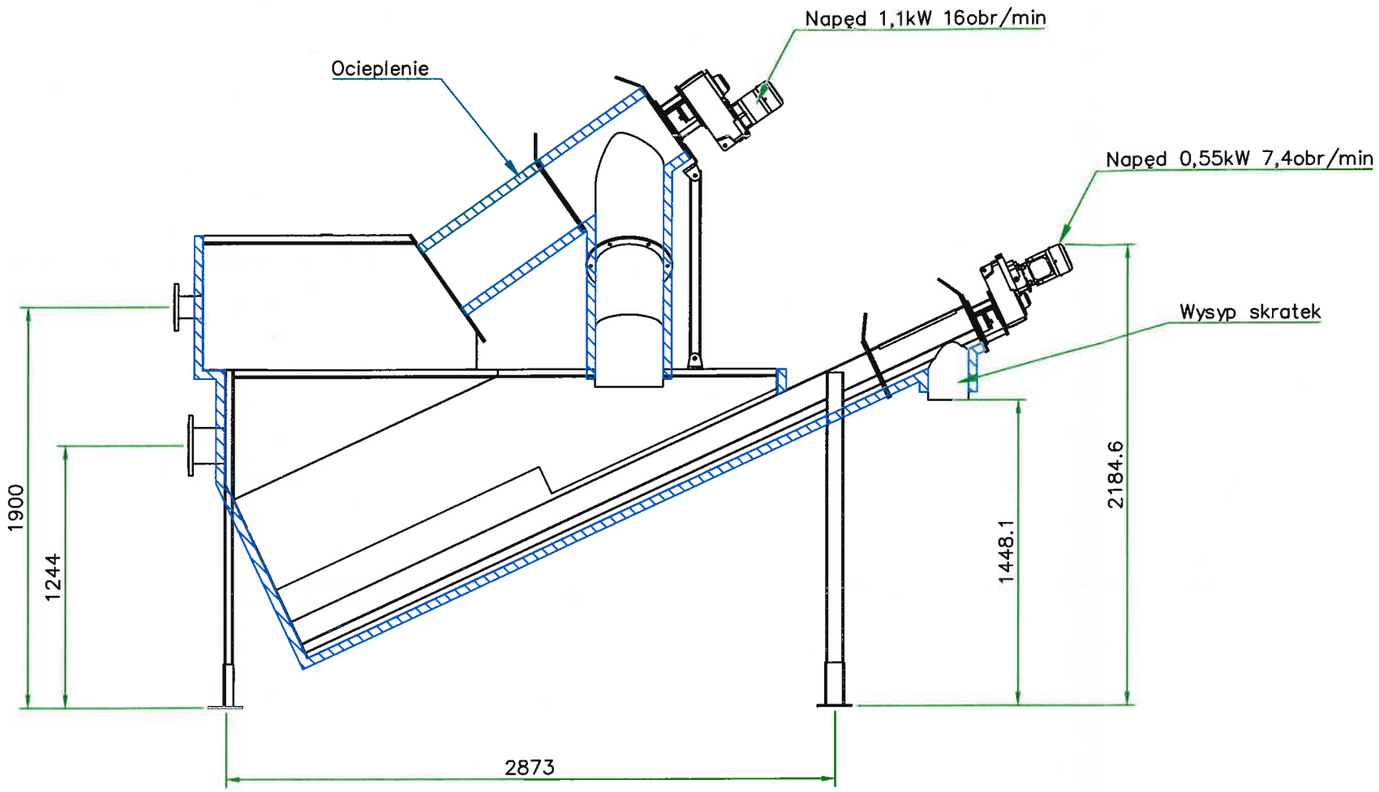

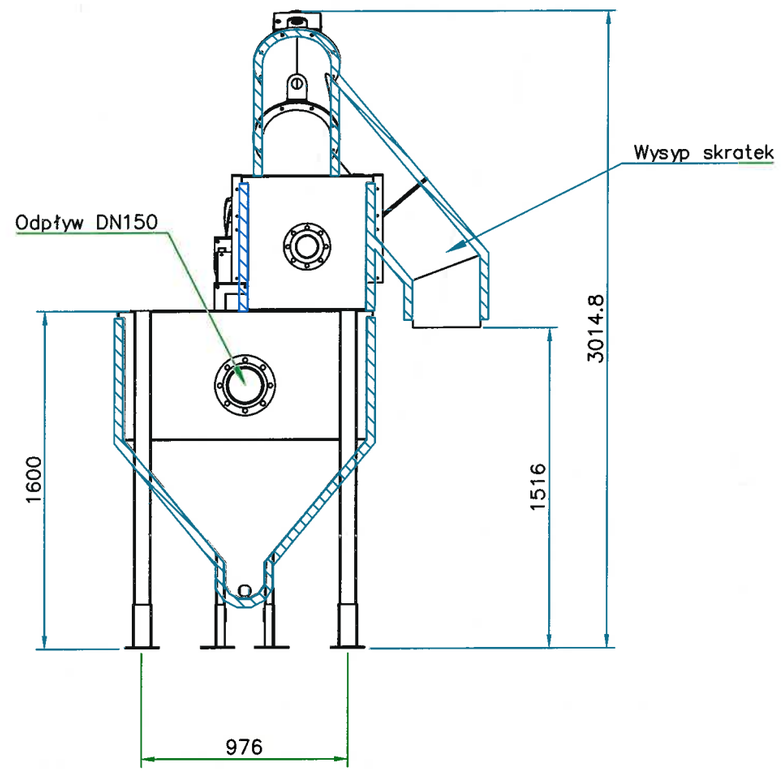

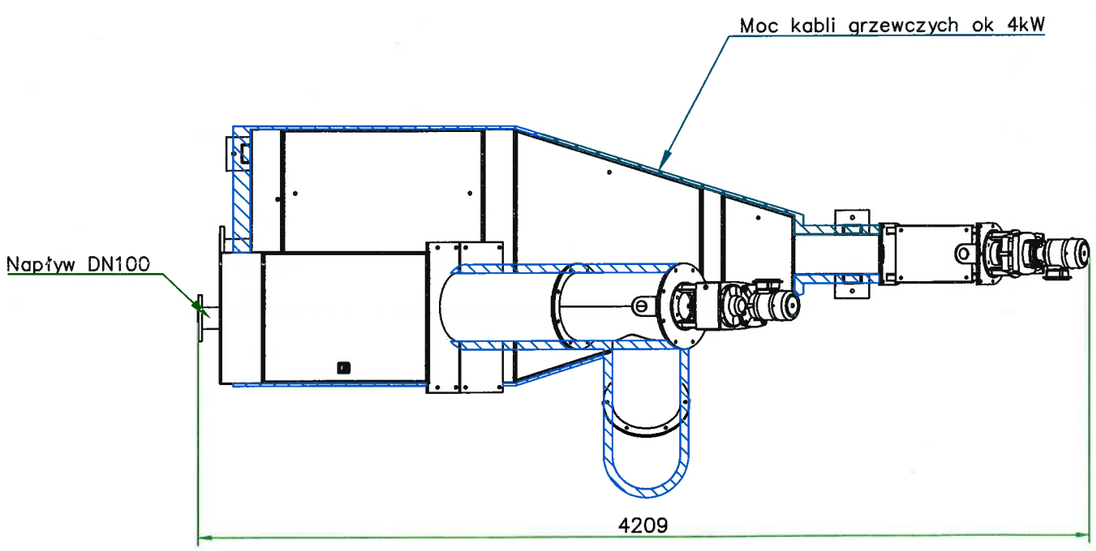

OBIEKT ADRES	Punkt zlewny ścieków i sitopiaskownik na oczyszczalni ścieków w Jasionówce dz. nr 534/8 gm. Jasionówka	
PRZEDMIOT SKALA I NR RYSUNKU	Sitopiaskownik Skala 1 : 30	Rys nr 3
PROJEKTANT NR UPR. BUD.	inż. Tadeusz Wyszkowski BŁ/189/91 spec.instalacyjno-inżynieryjn	
DATA PODPIS 27.01. 2026 r.		